Schimbator de caldura ulei / aer – HY038.1

Carateristici:
- debit de ulei: 20 – 140 l/min;
- volum: 2,5 litri;
- grad de protectie: IP65

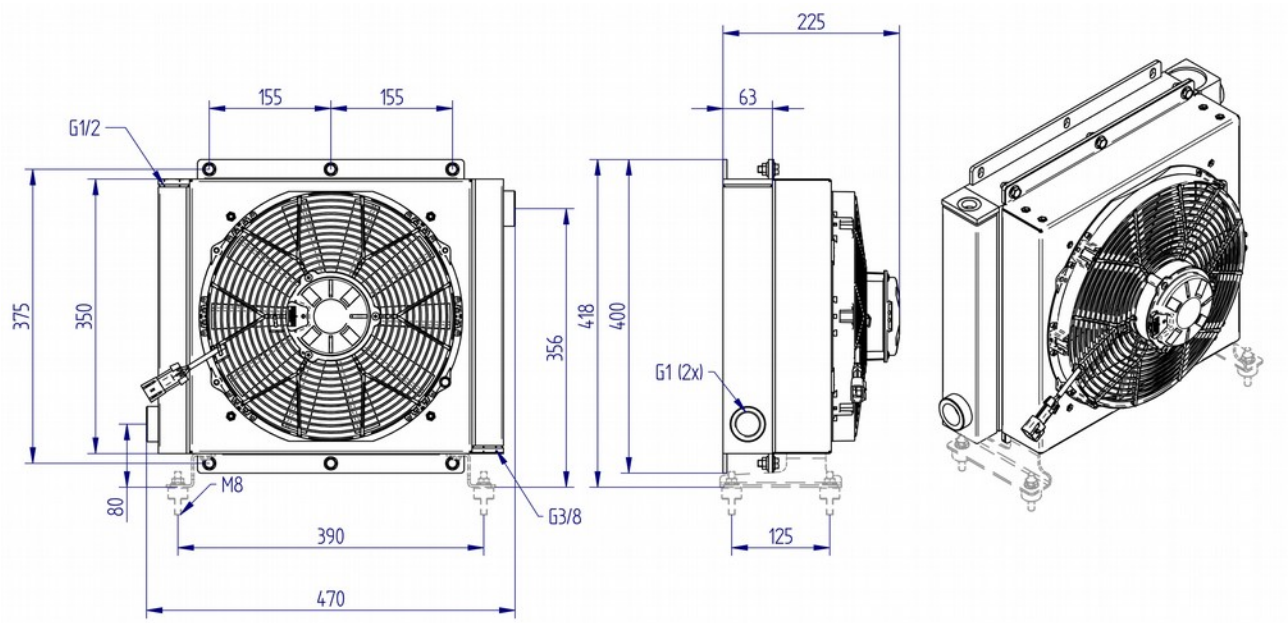

Model	Tensiune alimentare	Debit [l/min]	Putere [kW]	Diametru ventilator [mm]	Nivel zgomot [dB]	Debit aer [m^3/h]	Volum ulei [l]	Masa [kg]
HY038.1-02A	12V DC	20 - 140	0,213	305	73,4	2055	2,5	14,5
HY038.1-04A	24V DC	20 - 140	0,223	305	73,7	2045	2,5	14,5
HY038.1-01A	230V AC	20 - 140	0,280	300	73	2160	2,5	14,5
HY038.1-03A	380V AC	20 - 140	0,21	300	72	2150	2,5	14,5

Factor de corecţie vascozitate

CST	22	32	46	68	150
F	0,8	1	1,2	1,6	3

Diagrama randament termic

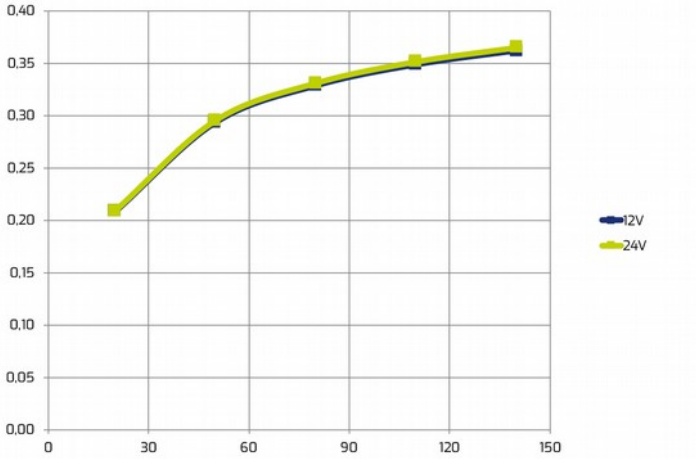

Diagrama cădere de presiune (32 cSt)

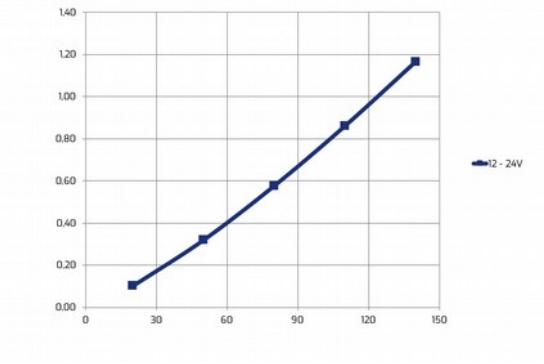

230VAC | 380V AC

Diagrama cădere de presiune (32 cSt)

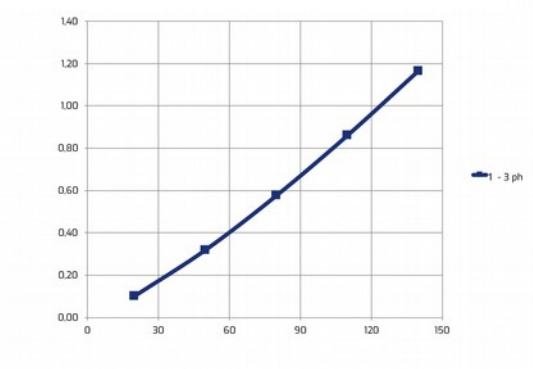

Diagrama randament termic

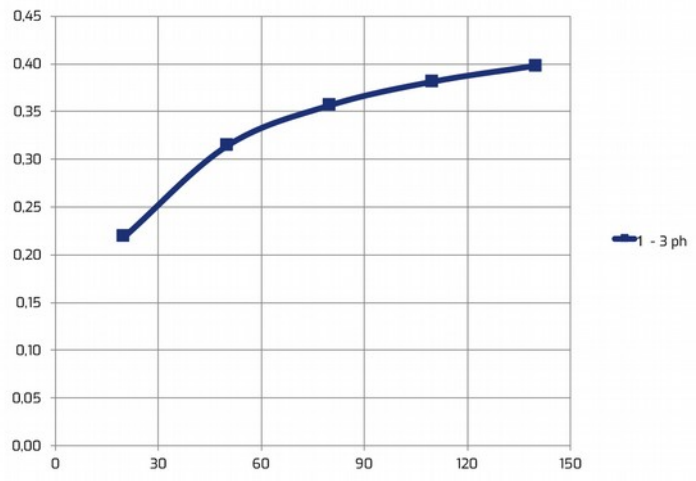

Nota: continutul acestui document a fost realizat cu cea mai mare grija, totusi este posibil ca unele informatii sa fie incomplete, sa se schimbe in timp sau sa existe greseli de redactare. CAMSA nu garanteaza ca informatiile din cuprinsul documentului sunt actuale, complete si corecte si nu ne asumam raspunderea pentru daunele provocate de utilizarea acestor informatii.